M Serie

Großartige Faserlasermetallrohrschneidmaschine

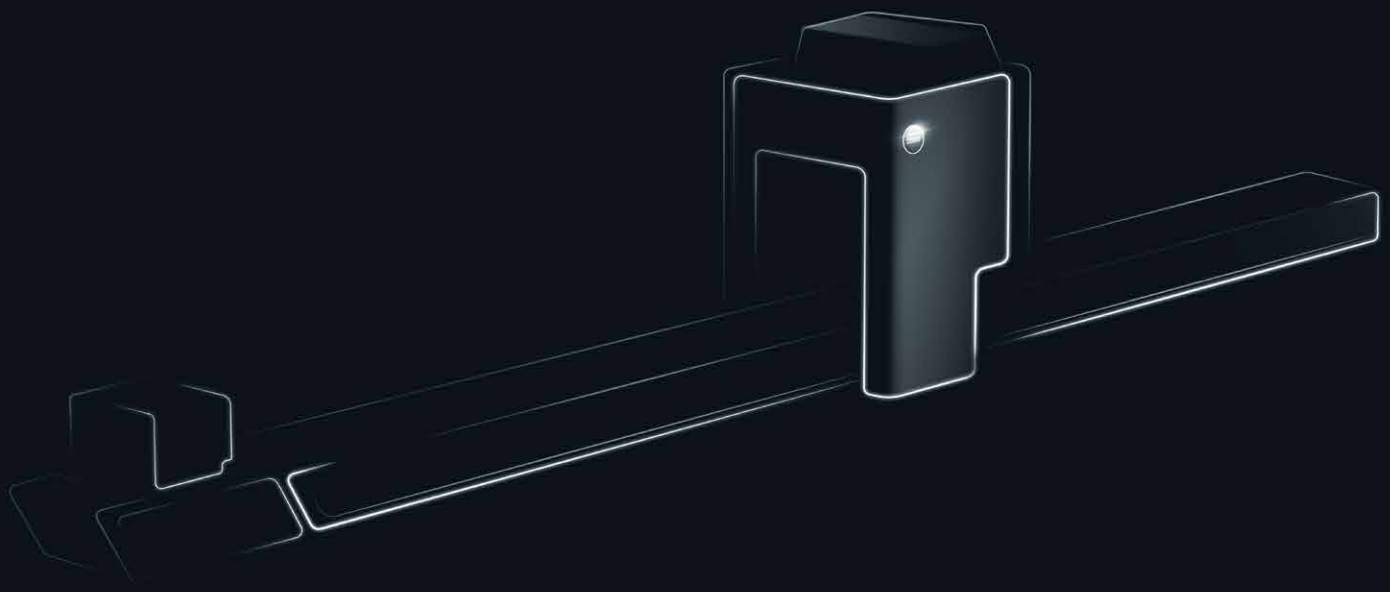

bodor | NO.1

bodor

FOLGEN SIE UNS AUF SOZIALEN MEDIEN

SALES@BODOR.COM BODOR.COM

Global No.1

FOR 7 YEARS IN A ROW



UPD2026Q616, the content is subject to updates, and we will not provide separate notifications.

M Serie, Großartige Faserlaser-metallrohrschneidmaschine

Maximale Kapazität, für alle Anforderungen beim Rohrschneiden

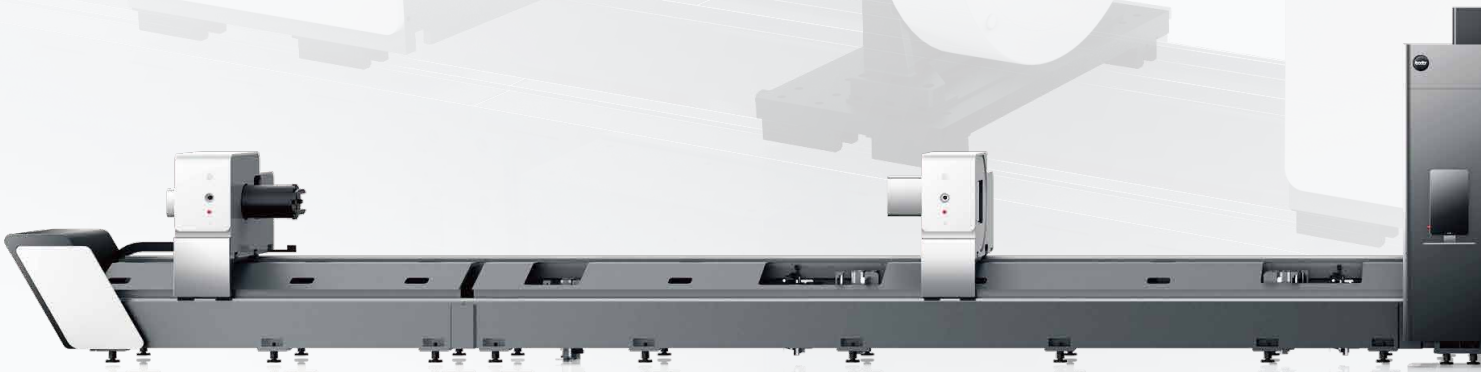



Effektives Quadrat-Rund-Spannsystem

Das Quadrat-Rund-Spannfutter optimiert die Größenflexibilität. Die M-Serie kann quadratische und runde Rohre in den gleichen Durchmesserbereichen verarbeiten und bietet eine hervorragende Tragfähigkeit für stabiles und präzises Rohrschneiden.



Synchrone Prozessintegration

Während die Maschine präzise Rohrschnitte ausführt, kann sie gleichzeitig einen neuen Ladezyklus starten oder das Entladen der vorherigen Charge abschließen.



Kanten-Kollisionsvermeidung

Beim Schneiden von rechteckigen oder quadratischen Rohren berechnet die Funktion den Eckenrotationsradius, wodurch Kollisionen vermieden und der Laserkopf geschützt wird.

Treten Sie in die Welt der 4-Spannfutter- Laserschneidmaschine

KEIN ÜBERSCHÜSSIGES ROHMATERIAL

Minimieren Sie Produktionsabfälle von der Quelle an. Während des Betriebs hilft Ihnen die M-Serie, jedes Stück Material so weit wie möglich zu verwerten, wodurch der Abfall reduziert und die Kosteneffizienz verbessert wird.

EXTRA GROßER SCHNEIDBEREICH

Die M-Serie verwendet ein Spannfutter mit quadratisch-runder Struktur, das es ermöglicht, den maximalen Durchmesser von Rundrohren und die maximale Seitenlänge von Vierkantrohren zu schneiden, was dem Benutzer mehr Bearbeitungsmöglichkeiten bietet.

ERHÖHTE FLEXIBILITÄT

Die vier Spannfutter der M-Serie können an unterschiedliche Verarbeitungsszenarien angepasst werden. Durch intelligentes Umschalten zwischen den Modi für die Bearbeitung schwerer Rohre und für hohe Effizienz können Sie mit der Maschine verschiedene Schneidaufgaben mühelos bewältigen.





Luftdichtes pneumatisches Spannfutter

Die luftdichte Struktur macht das Spannfutter staubdicht und sorgt für ein Gleichgewicht zwischen hoher Effizienz und geringem Wartungsbedarf.



Ausgezeichnete Fasenschnitte

Die Fasenschneidoption ermöglicht die Herstellung von +/- 45-Grad-Fasenschnitten und optimiert so die Montageverfahren und das anschließende Schweißen.



Servo-Kippentloader

Der Servo-Kippentloader verhindert überflüssiges Schütteln und kategorisiert Werkstücke und Reststücke in zwei Stapel, um die Arbeitskosten zu senken.



Weniger Produktionsabfälle

Das 4-Spannfutter-System sorgt für eine vollständige Aufspannung auch des letzten Werkstücks. Die M Series ist darauf ausgelegt, keinen Abfall zu produzieren.

* Bestimmte Funktionen oder Komponenten, die in diesem Dokument erwähnt werden, sind optional und möglicherweise nicht in der Standardversion des Produkts enthalten.

Technische Daten

	M5C	M5	M3	M2
LASERLEISTUNG(kW)	6 / 12/ 20	6 / 12	3 / 6 / 12	3 / 6
BEREICH DES DURCHMESSER (mm)	Φ50~Φ510 □50~□510	Φ80~Φ510 □80~□510	Φ25~Φ356 □25~□356	Φ8~Φ230 □8~□230
MAXIMALE ROHRLÄNGE (mm)	9200/12500/15200	12500	6500/9200/12500/15200	6500
MAXIMALES ROHRGEWICHT(kg)	2500	2000	1200	300
X/Y-ACHSE POSITIONIER-GENAUIGKEIT(r/min)	40	37	60	110
X/Y-ACHSE POSITIONIER-GENAUIGKEIT(G)	0.4	0.4	0.6	1

* Für weitere Informationen wenden Sie sich bitte an unser Vertriebsteam unter sales@bodor.com

Schneidparameter

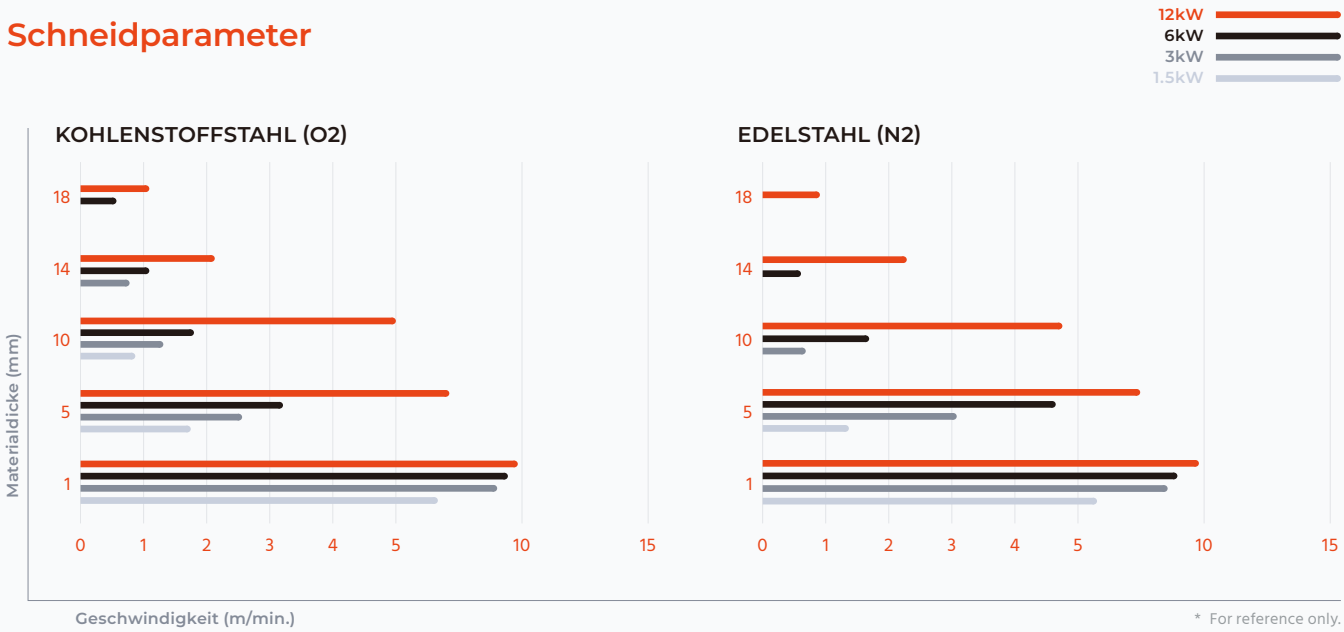

* For reference only.

Schnittmuster

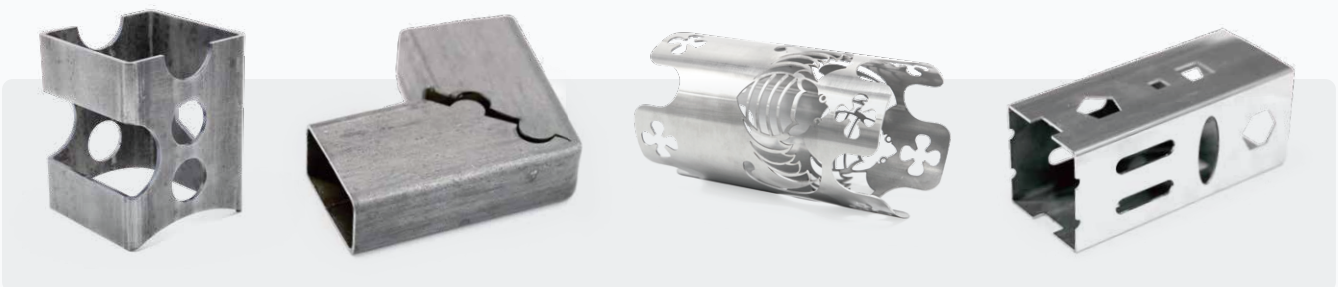



Seit 7 Jahren weltweit die Nr. 1 im Verkaufs-volumen

2019 – 2025

Bodor ist seit sieben Jahren in Folge weltweit führend beim Umsatz von Laserschneidmaschinen mit einer Leistung von 1000 W und höher. Im Jahr 2026 werden wir unseren Aufwärtstrend fortsetzen, unsere Position als Marktführer festigen und unsere bisherigen Erfolge noch übertreffen.

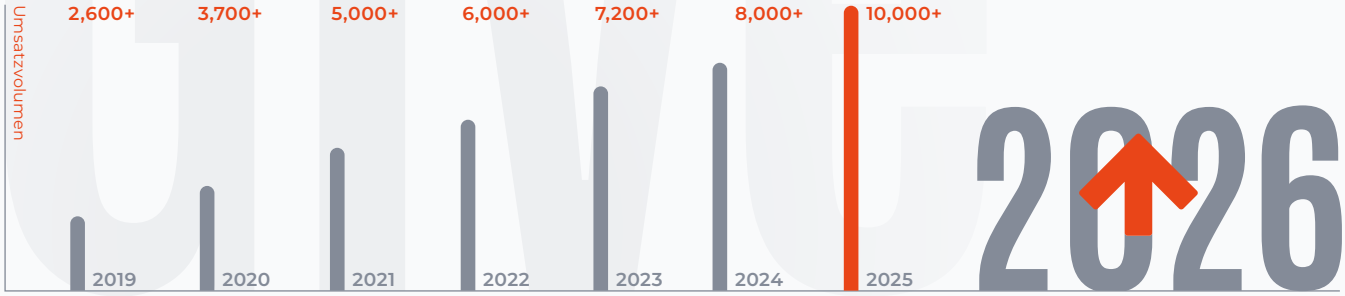

Quelle der Daten: Shenzhen Qianzhan Industry Research Institute.

5 Jahre Premium-Garantie

für drei Kernkomponenten von Bodor

Der integrierte Ansatz von Bodor reduziert die Ausfallraten und gewährleistet Qualität bei Transport, Lieferung und Wartung von drei Kernkomponenten des Bodor Lasers. Vereinfachte Bedienung, Einstellung und Wartung rationalisieren die Prozesse, während der fachkundige Einrichtung und Schulung der Maschinen eine reibungslose Anpassung der Ausrüstung für die Kunden ermöglicht.

BodorThinker — Steuerungssystem

BodorPower — Laserquelle

BodorGenius — Laserkopf



Optimieren Sie Ihre Integration und Qualitätssicherung.

INTEGRIERTE PRODUKTION

Einheitlicher Ursprung für stabile und effiziente Qualität

INTEGRIERTE KONSTRUKTION

Hohe industrielle Integration, ausgezeichnete Systemkompatibilität

INTEGRIERTE TESTS

Strengste Tests für ultimative Leistung

INTEGRIERTE LIEFERUNG

Verpackung und Auslieferung als Ganzes für verbesserte Qualität